ams WORK STATION

ORGANIZED DESK SIMPLE WORKFLOW PEAK PRODUCTIVITY

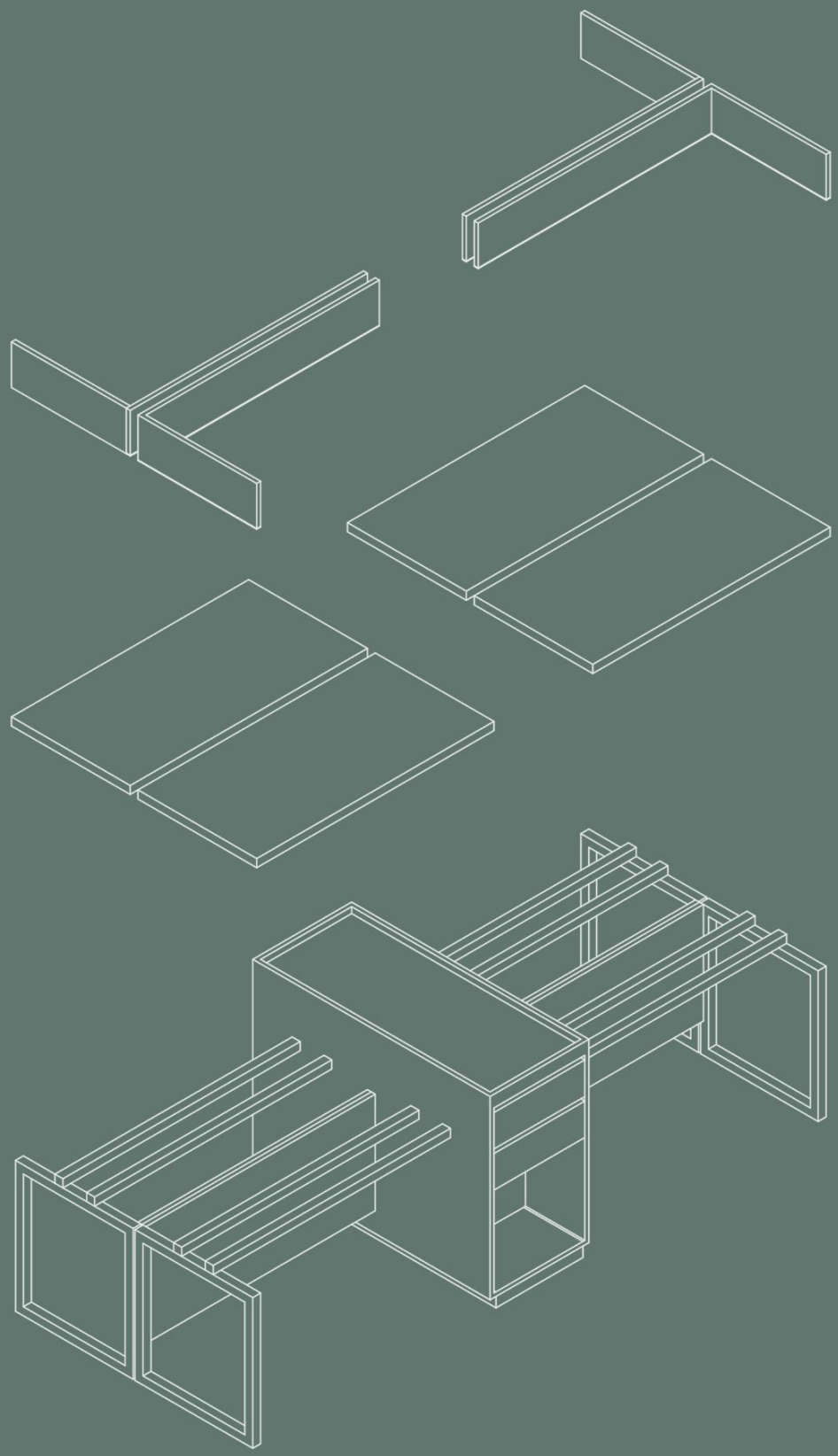

Workstation

MODERNA

Memaksimalkan performa kerja dengan desain yang padu dan berkarakter. Seluruh kebutuhan anda dalam satu penyajian terbaik. Dilengkapi dengan kabel manajemen yang rapi dan penyimpanan yang teratur untuk memberikan pengalaman kerja tim yang optimum menjadikan Moderna sebagai pilihan tepat sebagai penunjang perkantoran Anda.

KUSTOMISASI WARNA & AKSESORI

KONFIGURASI

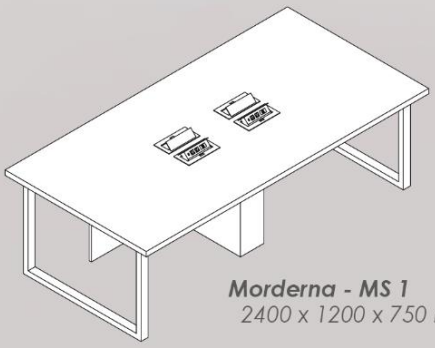

Morderna - MS 1
2400 x 1200 x 750 mm

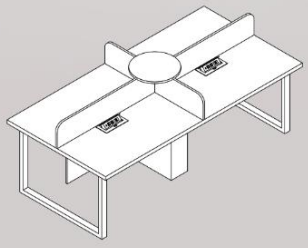

Morderna - MS 2
Cross Divider

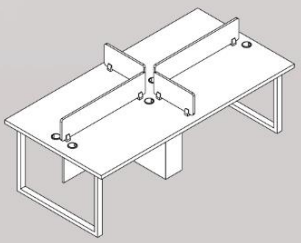

Morderna - MS 3
Stand - Alone Divider

MOBILE DRAWER

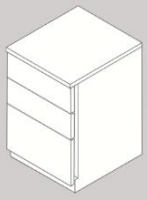

MD - 01
(Side Mounted Handle)
400 x 450 x 600 mm

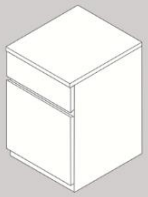

MD - 02
(Finger Pull Handle)
400 x 450 x 600 mm

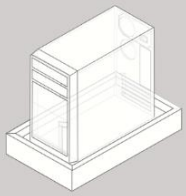

MD - 03
(PC Tray)
300x 500x 80 mm

AKSESORI

ELECTRICAL GROMMET

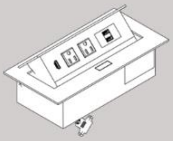

POP-UP POWER SOCKET

Workstation

FORMA

Desain modular dengan fleksibilitas konfigurasi yang tinggi memberikan ruang kerja dan penyimpanan yang praktis, fungsional, dan sesuai dengan kebutuhan Anda. Forma menjadi satu solusi bagi seluruh kebutuhan perkantoran Anda.

KUSTOMISASI WARNA & AKSESORI

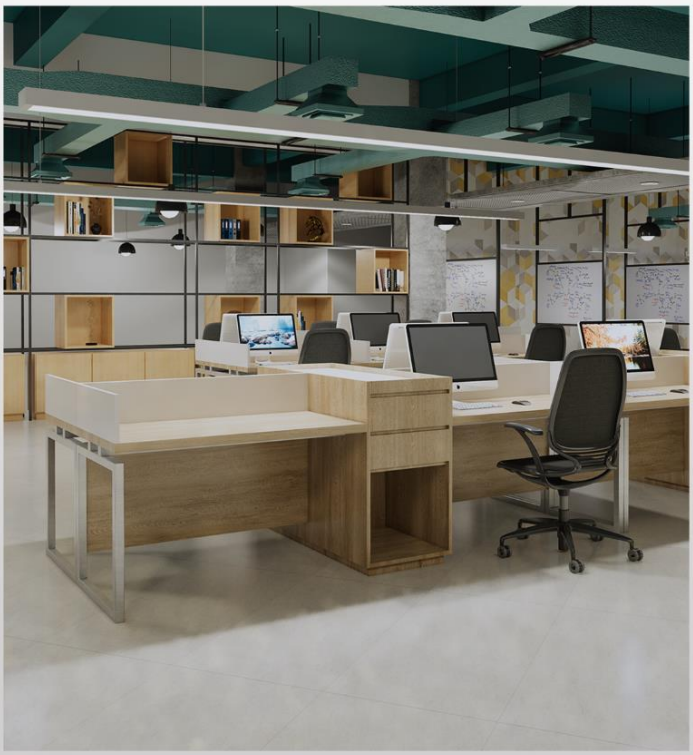

Modul

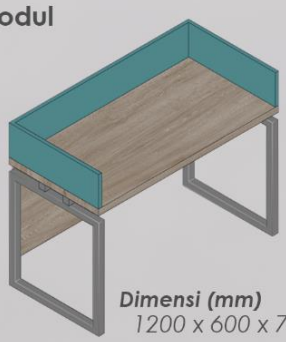

Dimensi (mm)
1200 x 600 x 750

Konfigurasi

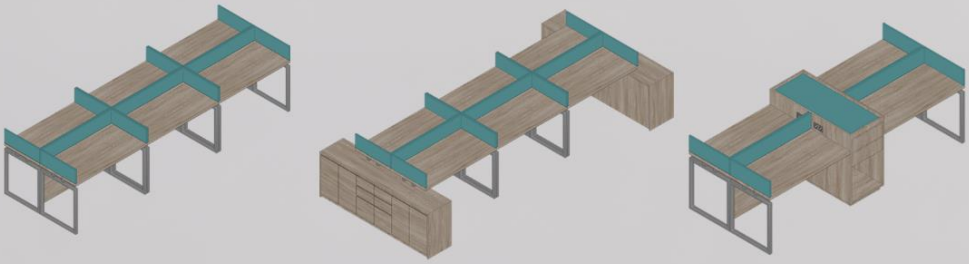

FIXED DRAWER

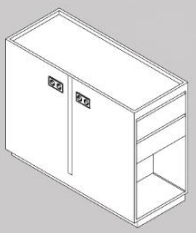

FX - 01
(Middle Joint)
1200 x 500 x 940 mm

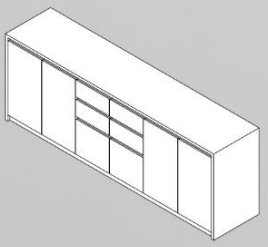

FD - 03
(End Joint)
1840 x 400x 6600 mm

AKSESORI

ELECTRICAL GROMMET

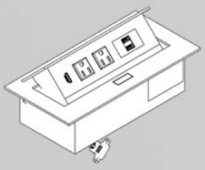

POP-UP POWER SOCKET

VERTICAL WIRE MANAGER

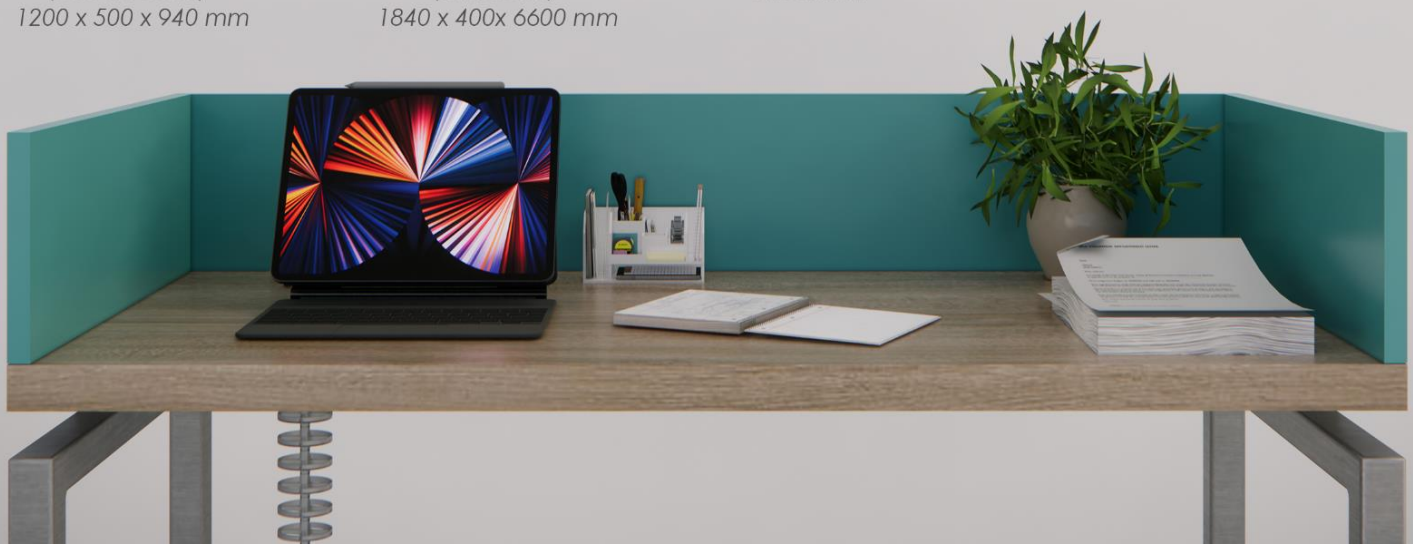

Executive Desk

PRIME SERIES

Ungkapkan jati diri Anda bersama ruang kerja yang Anda bentuk! Bersama desain Prime yang tegas, elegan, dan modern. Di kembangkan dengan ergonomi dan manajemen elektrikal yang baik, tentunya akan membantu pekerjaan Anda lebih optimal. Prime Series merupakan pilihan yang cocok sebagai meja kerja dan sebagai pernyataan desain yang menekankan profesionalitas Anda.

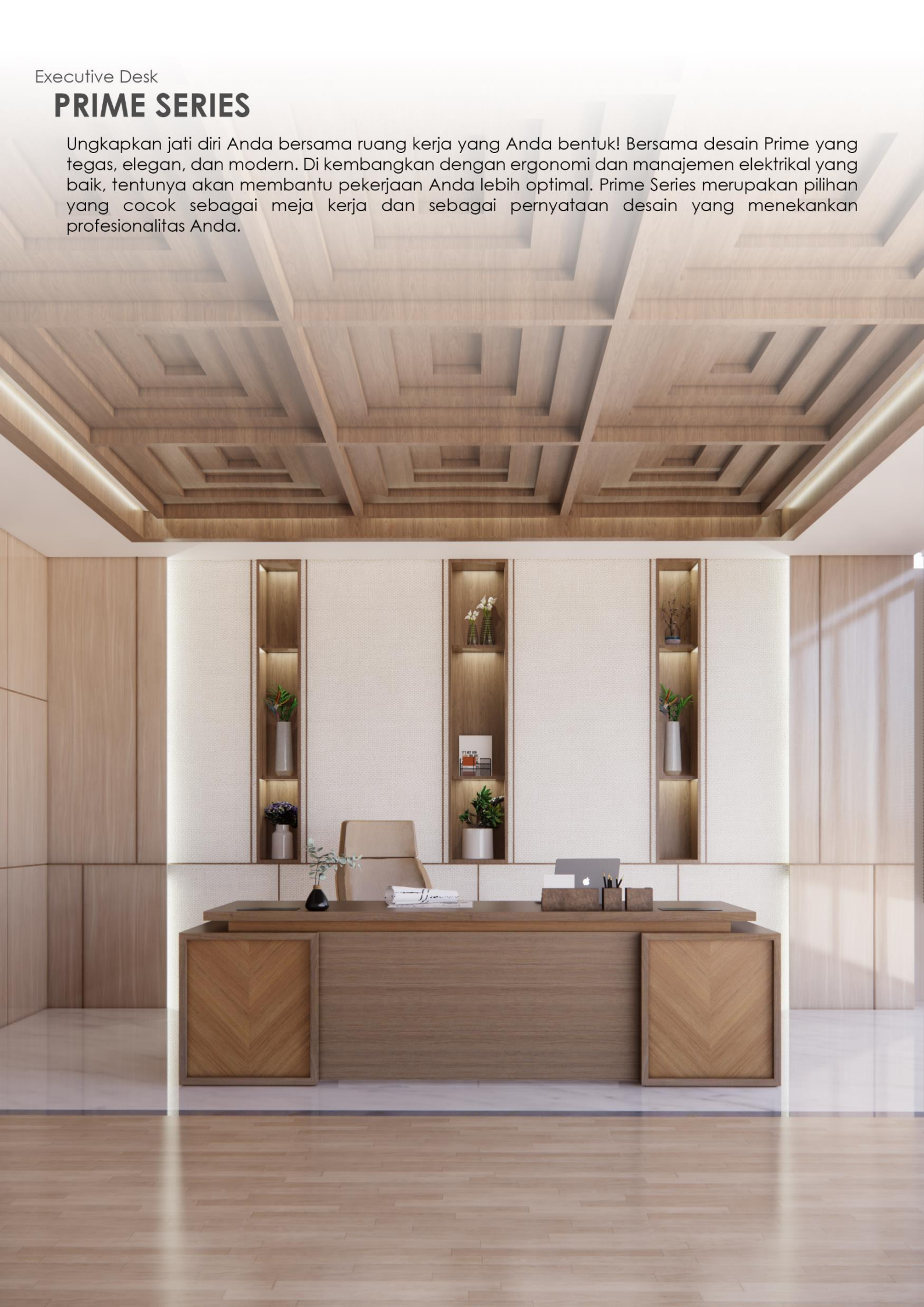

Prime Series

PRIME COMPACT

Spesifikasi Umum

Dimensi Umum	:	2600 x 860 x 750	(P x L x T) (mm)
Top Table	:	2400 x 800 x 40	(P x L x T) (mm)
Dimensi Drawer 1	:	600 x 860 x 670	(P x L x T) (mm)
Dimensi Drawer 2	:	600 x 860 x 670	(P x L x T) (mm)

Variasi Dimensi

Prime Compact 01	:	2600 x 860 x 750	(P x L x T) (mm)
Prime Compact 02	:	2400 x 860 x 750	(P x L x T) (mm)
Prime Compact 03	:	2000 x 860 x 750	(P x L x T) (mm)
Prime Compact 04	:	1800 x 860 x 750	(P x L x T) (mm)

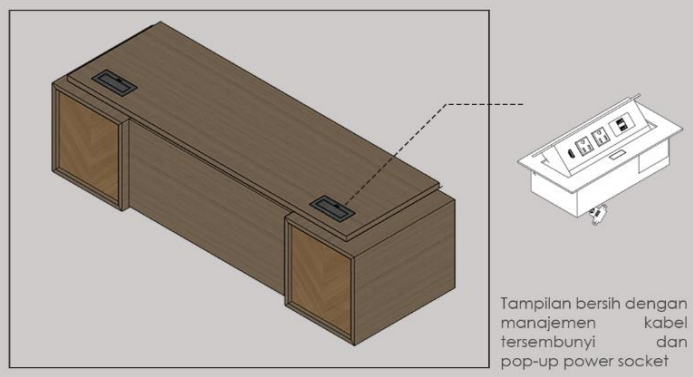

Tampilan bersih dengan manajemen kabel tersembunyi dan pop-up power socket

Prime Series

PRIME EXTENT

Spesifikasi Umum

Dimensi Umum	:	2600 x 860 x 750	(P x L x T) (mm)
Top Table	:	2400 x 800 x 40	(P x L x T) (mm)
Dimensi Drawer 1	:	600 x 860 x 670	(P x L x T) (mm)
Dimensi Drawer 2	:	600 x 2000 x 670	(P x L x T) (mm)

Variasi Dimensi

Prime Solid 01	:	2600 x 2000 x 750	(P x L x T) (mm)
Prime Solid 02	:	2400 x 2000 x 750	(P x L x T) (mm)
Prime Solid 03	:	2000 x 2000 x 750	(P x L x T) (mm)
Prime Solid 04	:	1800 x 2000 x 750	(P x L x T) (mm)

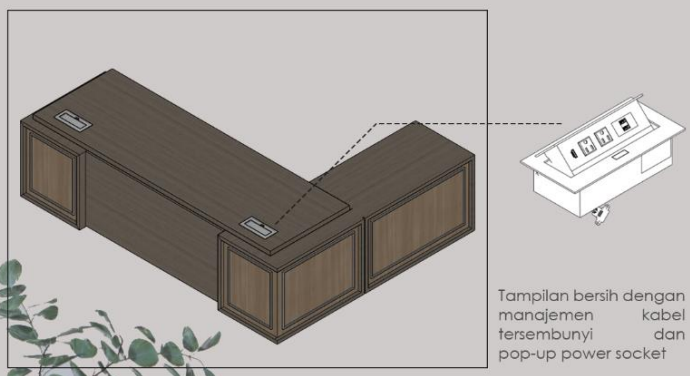

Tampilan bersih dengan manajemen kabel tersembunyi dan pop-up power socket

Stand Alone Desk

INCORE

Meja kerja personal yang cocok untuk aktivitas perkantoran maupun personal Anda. Dilengkapi dengan laci dan penyimpanan yang besar untuk mendukung kegiatan Anda. Tersedia juga pilihan integrasi dengan elektrikal untuk manajemen kabel yang lebih baik.

KUSTOMISASI WARNA & AKSESORI

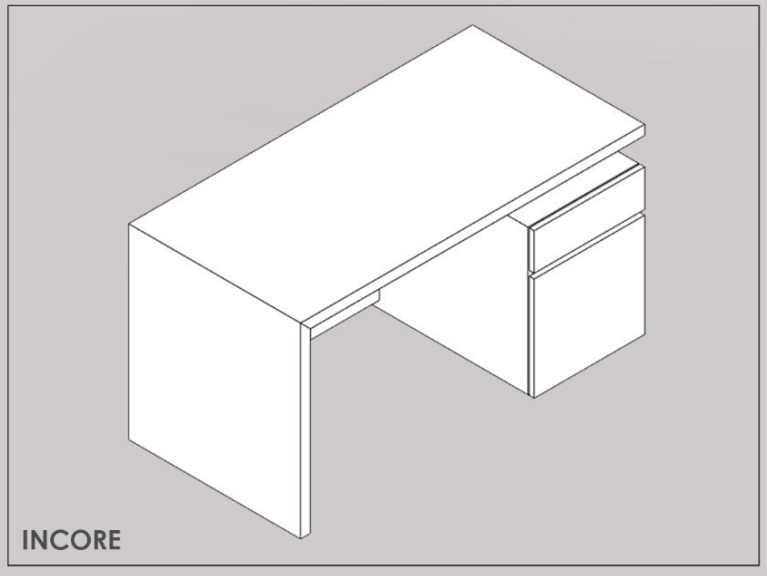

SPESIFIKASI UMUM

Dimensi Umum
1400 x 700 x 750 (P x L x T) (mm)

Dimensi Drawer
450 x 700 x 600 (P x L x T) (mm)

AKSESORI

ELECTRICAL GROMMET

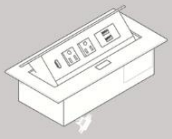

POP-UP POWER SOCKET

Stand Alone Desk

LAMINA

Lamina menyediakan keseragaman bagi seluruh jajaran staff perkantoran Anda. Tersedia dalam berbagai ukuran yang dapat menyesuaikan dengan kebutuhan dan ketersediaan ruang kerja. Fungsi penyimpanan dan manajemen kabel juga dapat dihadirkan sesuai yang Anda inginkan.

Lamina Series

LAMINA COMPACT

Spesifikasi Umum

Dimensi Umum	:	1600 x 700 x 750	(P x L x T) (mm)
Top Table	:	1600 x 700 x 40	(P x L x T) (mm)
Dimensi Drawer 1	:	400 x 700 x 670	(P x L x T) (mm)

Variasi Dimensi

Lamina Compact 01	:	1600 x 700 x 750	(P x L x T) (mm)
Lamina Compact 02	:	1400 x 700 x 750	(P x L x T) (mm)

Lamina Series

LAMINA EXTENT

Spesifikasi Umum

Dimensi Umum	:	1600 x 1700 x 750	(P x L x T) (mm)
Top Table	:	1600 x 700 x 40	(P x L x T) (mm)
Dimensi Drawer 1	:	400 x 1700 x 670	(P x L x T) (mm)

Variasi Dimensi

Lamina Extent 01	:	1600 x 1700 x 750	(P x L x T) (mm)
Lamina Extent 02	:	1400 x 1500 x 750	(P x L x T) (mm)

AKSESORI

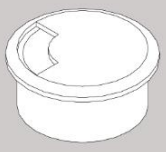

ELECTRICAL GROMMET

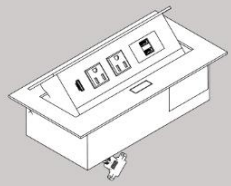

POP-UP POWER SOCKET

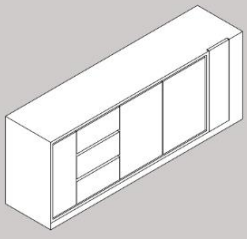

DRAWER (EXTENT)

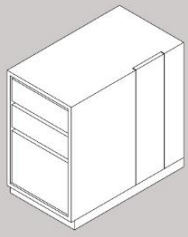

DRAWER (COMPACT)

LAMINA - COMPACT

1600 x 700 x 750

LAMINA - EXTENT

1600 x 1700 x 750

PT. AFAN MAJU SEJAHTERA

Kantor & Workshop

Jl. Kyai H. Noer Alie , No.11 - 13
Babelan, Kabupaten Bekasi 17121
Indonesia

Informasi & Bantuan

Office : (021) 891 32945
Marketing Support : (+62) 823 5944 0670
Marketing Support : (+62) 812 1952 6170